Клапан электромагнитный непрямого действия

тип VG DN 15-50; PN 1-25

Тип присоединения:
муфтовый.
Резьба трубная цилиндрическая

Минимальный перепад давления на клапане:
1 бар

Герметичность:
односторонняя, класс А по ГОСТ 9544-2015

Наведите камеру телефона и узнайте подробнее о данном оборудовании

Страница сайта dendor.ru

Варианты исполнения клапана тип VG

Расшифровка артикулярного номера

VG | DN15-50 | PN1–25 | исп. | 21141 | 1X

Наименование клапана			Основные характеристики					Присоединение к трубопроводу	Напряжение питания
Тип	DN	PN	Принцип действия	Исполнение запирающего элемента	Материал корпуса	Материал мембраны	Степень защиты катушки		
VG	15-50	1–25	2-IA (непрямого действия)	1-n/c (нормально закрытый)	1-латунь	4-PTFE (TEFLON)	1-IP65	1-резьба трубная цилиндрическая	1-220В переменного тока (Z2) 2-24В постоянного тока (Z4) 3-24В переменного тока (Z6)

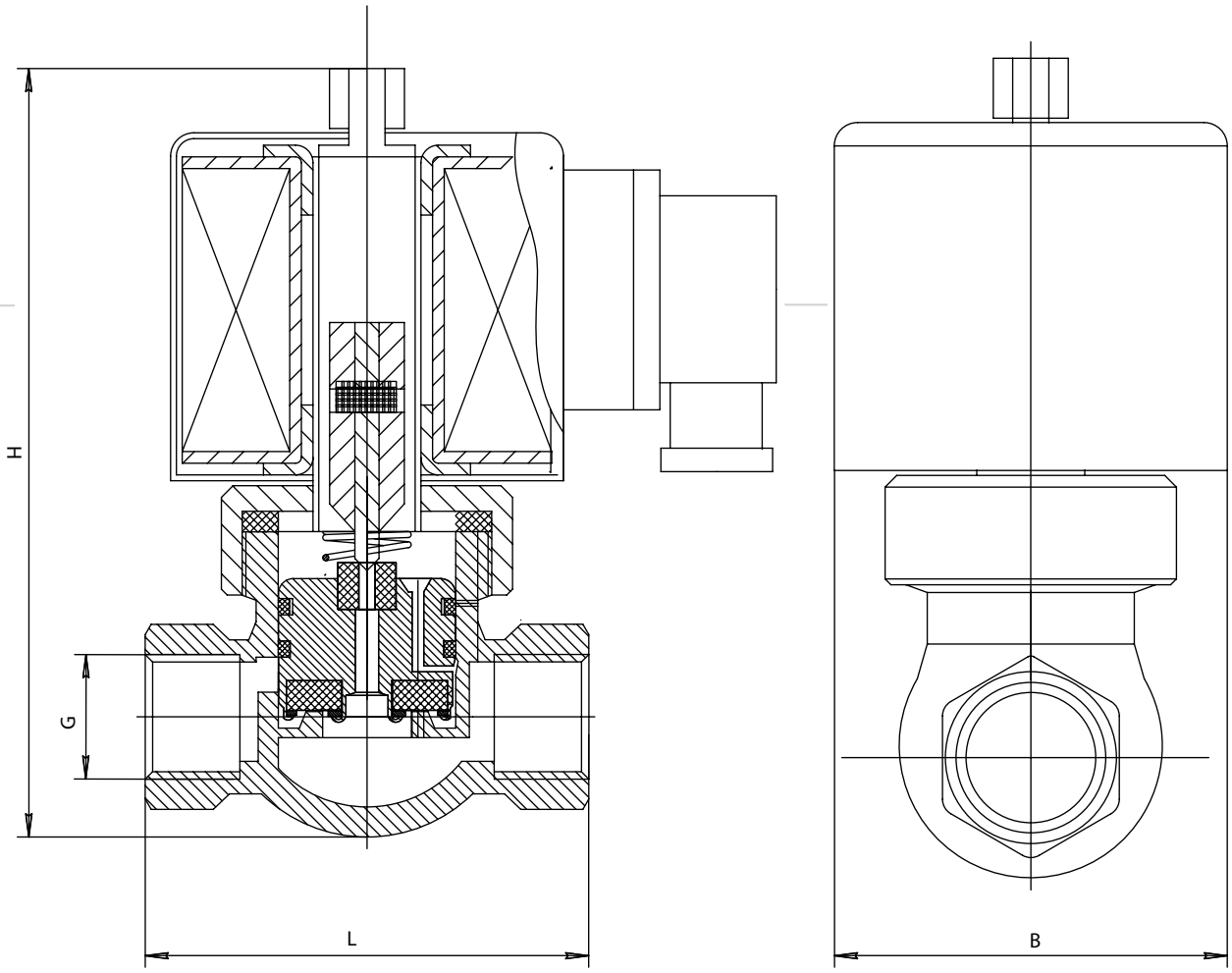

Основные технические характеристики

нормально закрытые

Присое-динение G (дюйм)	DN	Пропускная способность, m^3/ч	PN min.	PN max.	Класс изоляции	Потребляемая энергия, W	Габариты, мм (LxBxH)	Масса, кг
1/2	**15**	4,8	1,0	25	F	30	81X42X145	1,6
3/4	**20**	7,2			F	30	81X48X148	2,2
1	**25**	9,6			F	30	91X54X156	2,8
1 1/4	**32**	12,0			F	30	113x76x185	3,4
1 1/2	**40**	20,0			F	30	113x76x185	4,0
2	**50**	48,0			F	30	168x96x216	4,5