Клапан электромагнитный непрямого действия

тип VT DN 15-50; PN 0,5-20

Тип присоединения:
муфтовый.
Резьба трубная цилиндрическая

Особенности:
максимальное значение рабочего давления зависит от исполнения запирающего элемента

Герметичность:
односторонняя, класс А по ГОСТ 9544-2015

Минимальный перепад давления на клапане:
0,5 бар

Наведите камеру телефона и узнайте подробнее о данном оборудовании

Страница сайта dendor.ru

Варианты исполнения клапана тип VT

Расшифровка артикулярного номера

VT | DN15-50 | PN0,5–20 | исп. | 2X141 | 1X

Наименование клапана			Основные характеристики					Присоединение к трубопроводу	Напряжение питания
Тип	DN	PN	Принцип действия	Исполнение запирающего элемента	Материал корпуса	Материал мембраны	Степень защиты катушки		
VT	15-50	0,5–20	2-IA (непрямого действия)	1-n/c (нормально закрытый) 2-n/o (нормально открытый)	1-латунь	4-PTFE (TEFLON)	1-IP65	1-резьба трубная цилиндрическая	1-220В переменного тока (Z2) 2-24В постоянного тока (Z4) 3-24В переменного тока (Z6)

4.4

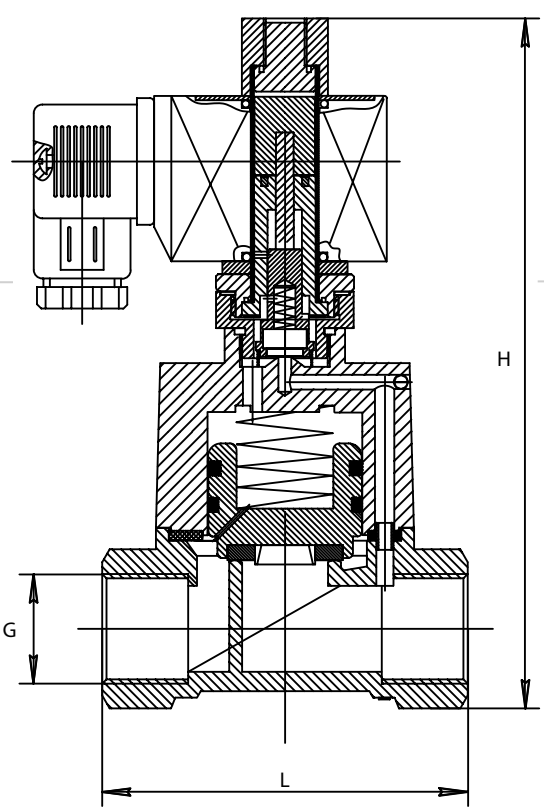

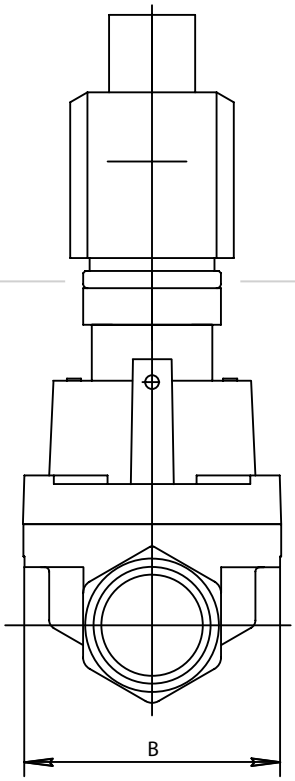

Основные технические характеристики

нормально закрытые

Присое-динение G (дюйм)	DN	Пропускная способность, m³/ч	PN min.	PN max.	Класс изоляции	Потребляемая энергия VA AC 220 V	Потребляемая энергия W DC 24 V	Габариты, мм (LxBxH)	Масса, кг
1/2	**15**	4,5	0,5	20	F	33	32	75x52x129	1,2
3/4	**20**	9,0			F	33	32	85x60x141	1,5
1	**25**	13,0			F	33	32	100x70x148	1,9
1 1/4	**32**	26,0			F	33	32	120x90x168	3,5
1 1/2	**40**	26,0			F	33	32	120x90x168	3,6
2	**50**	48,0			F	33	32	по запросу	

нормально открытые

Присое-динение G (дюйм)	DN	Пропускная способность, m³/ч	PN min.	PN max.	Класс изоляции	Потребляемая энергия VA AC 220 V	Потребляемая энергия W DC 24 V	Габариты, мм (LxBxH)	Масса, кг
1/2	**15**	4,5	0,5	12	F	33	32	75x52x147	1,5
3/4	**20**	9,0			F	33	32	85x60x159	1,7
1	**25**	13,0			F	33	32	100x70x166	2,1
1 1/4	**32**	26,0			F	33	32	120x90x186	3,5
1 1/2	**40**	26,0			F	33	32	120x90x186	3,8
2	**50**	48,0			F	33	32	по запросу	